megaSun®

Shuttle 360°

Ausstattung

	shuttle 360°	
Rücken	UV-Röhren (59 cm)	13 x 40W
Gesichtsbräuner		6 x 500W
Handbräuner (29 cm)		4 x 20W
Nennleistung 4.400W		

Optional

aqua cool	◊
Zentralabluftstutzen	◊
Abluftschlauch	◊
Lautsprecher	◊
megaTimer	◊

Pakete

Soundsystem 2	◊

Gerät-Abmessung L x B x H

geschlossen

1.970 mm x 1.240 mm x 1.908 mm

geöffnet

1.970 mm x 1.240 mm x 1.940 mm

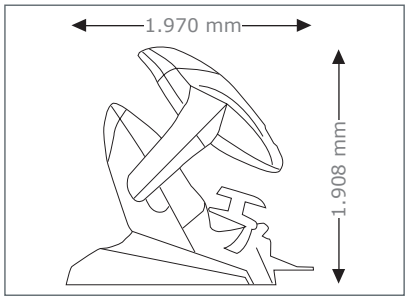

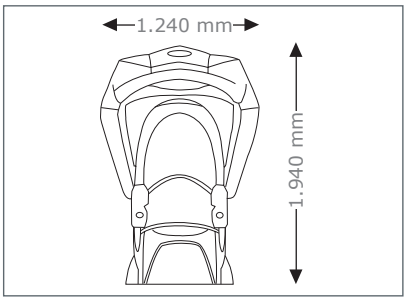

WHK
SOLARIEN · SERVICE · ZUBEHÖR

W & H Klaus GmbH
Baslerstraße 13
79312 Emmendingen
Tel. 07641/93356-0
Fax 07641/93356-30
info@klaus-solarien.de
www.whk-sun.de